CONFIGURAÇÃO DE PENAS P/ PLOTAGEM

COR		ESP.
1	07	0,1
2	07	0,2
3	07	0,3
4	07	0,4
5	07	0,5
6	07	0,6
7	07	0,25
8	07	0,09
9	07	0,15
140	140	0,15
162	162	0,15

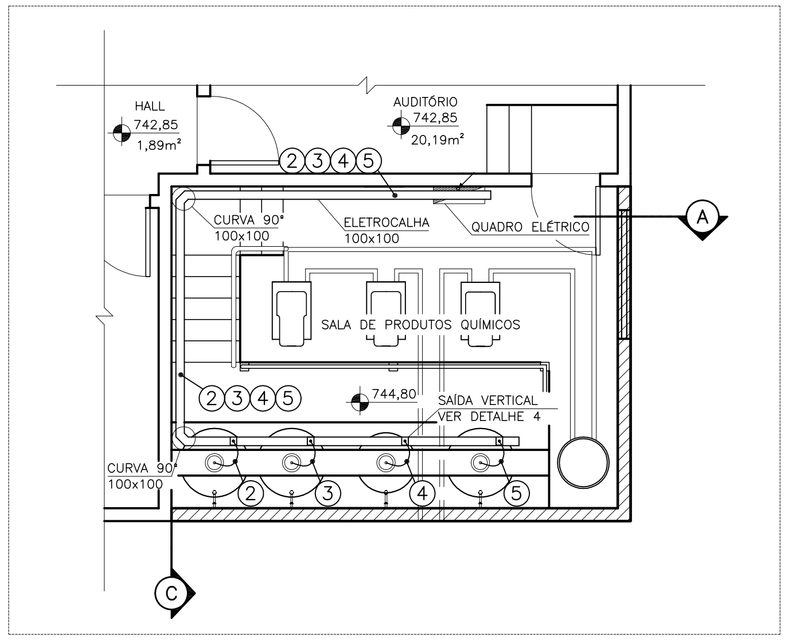

PLANTA DE DISTRIBUIÇÃO
ESC. 1/50

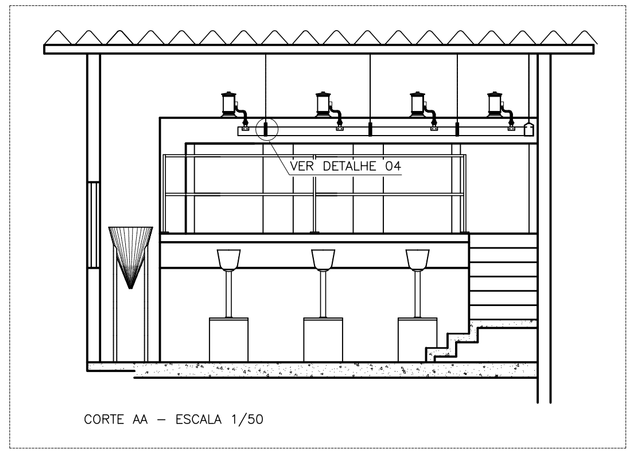

CORTE AA
ESC. 1/50

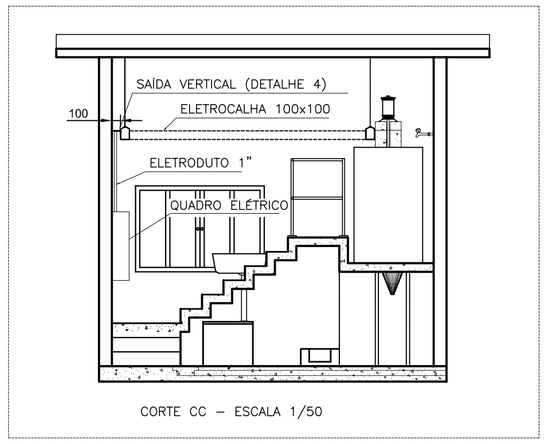

CORTE CC
ESC. 1/50

01 — #1x3cond.(4,0mm²) Vermelho (R), Azul (S) e Branco (T) – ALIMENTAÇÃO
+ #1x1cond.(4,0mm2) Azul Claro + #1x1cond.(4,0mm2) Verde – 0,6/1kV

02 — #1x3cond.(2,5mm²) Vermelho (R), Azul (S) e Branco (T) – MOTOR 1
+ #1x1cond.(2,5mm2) Verde – 0,6/1kV

03 — #1x3cond.(2,5mm²) Vermelho (R), Azul (S) e Branco (T) – MOTOR 2
+ #1x1cond.(2,5mm²) Verde – 0,6/1kV

04 — #1x3cond.(2,5mm²) Vermelho (R), Azul (S) e Branco (T) – MOTOR 3
+ #1x1cond.(2,5mm²) Verde – 0,6/1kV

05 — #1x3cond.(2,5mm²) Vermelho (R), Azul (S) e Branco (T) – MOTOR 4
+ #1x1cond.(2,5mm²) Verde – 0,6/1kV

DETALHE 08 – SUPORTE E SAÍDA (ELETROCALHA)
SEM ESCALA

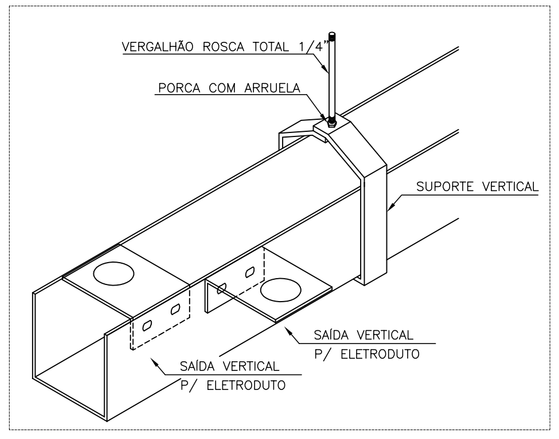

DETALHE 09 – ALIMENTAÇÃO DOS MOTORES
SEM ESCALA

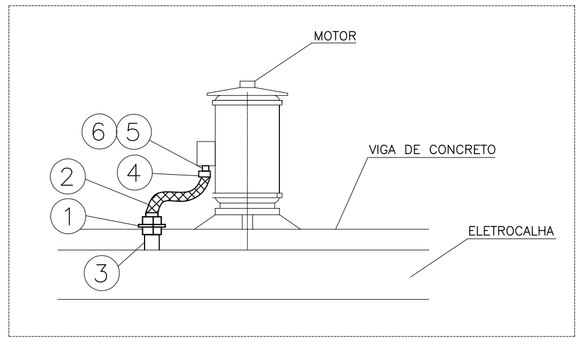

NOTAS

1 – DIMENSÕES EM MILÍMETRO, EXCETO ONDE INDICADO.
2 – A SEÇÃO DOS CONDUTORES ESTÃO EM mm2.
3 – OS NÚMEROS INSCRITOS NUM CÍRCULO EX.: (2), INDICAM O ITEM DA LISTA DE MATERIAL, CONTIDA NESTA PRANCHA.

LISTA DE MATERIAL

ITEM	DESCRIÇÃO	QUANT.
1	CONECTOR FÊMEA FIXO 1/2"	5
2	ELETRODUTO FLEXÍVEL 1/2"	3
3	ELETRODUTO RÍGIDO DE AÇO GALVANIZADO 1/2"	3
4	CONECTOR MACHO GIRATÓRIO 1/2"	5
5	BUCHA DE REDUÇÃO DE AÇO GALVANIZADO COM ROSCA 1/2"	5
6	NIPLE CURTO DE AÇO GALVANIZADO 1/2"	5
7	ELETROCALHA PERFURADA 100x100, TIPO U, COD.:131-0100/100, MOPA.	4
8	SAÍDA VERTICAL P/ ELETRODUTO 1/2", COD.:139-11-1/2, MOPA.	4
9	CURVA HORIZONTAL 90°, COD.:121-01-100/100, MOPA.	2
10	SUPORTE VERTICAL 100x100, COD.:139-03-100, MOPA.	9
11	VERGALHÃO ROSCA TOTAL 1/4"x50mm, COD.:114-40-1/4, MOPA.	9
12	ARRUELA LISA 1/4", COD.:114-47-1/4, MOPA.	18
13	PORCA SEXTAVADA 1/4", COD.:114-49-1/4, MOPA.	18

ESTE DESENHO É PROPRIEDADE DA COMPANHIA ESPÍRITO SANTENSE DE SANEAMENTO – CESAN E NÃO PODE SER COPIADO SEM SUA AUTORIZAÇÃO.

NÚMEROS	TÍTULOS
PRINCIPAIS DESENHOS DE REFERÊNCIA	

Nº	LOCAL	DISCRIMINAÇÃO	DES.	DIV.	GER.	DATA
REVISÃO						

CANCELA E SUBSTITUI O DESENHO NÚMERO:

CANCELADO E SUBSTITUÍDO PELO DESENHO NÚMERO:

CENTRO DE DOCUMENTAÇÃO
RECEBIDO: / /
Nº DOC.: ASS.:
APROVAÇÃO CESAN:
ASS.: MATR.:
UNID.: DATA: / /
ESTA APROVAÇÃO NÃO ISENTA A CONTRATADA DE SUAS RESPONSABILIDADES LEGAIS.

EMITENTE: Etep Consultoria, Gerenciamento e Serviços

PROJETADO:	COORDENADOR:
ANDRE MIRANDA DAHER	ARTUR AUGUSTO OLIVEIRA NEVES
CREA: 16142/D REGIÃO: ES	CREA: 045302/D REGIÃO: RJ
DESENHO: Andre Miranda Daher	Nº DES. PROJETISTA: 0876.DS.046.E.0011/00
DATA: 15 / 06 /2012	

RESPONSÁVEL TÉCNICO: ENGº ARTUR AUGUSTO OLIVEIRA NEVES
CREA: 045302/D REGIÃO: RJ ART Nº:08201100020948 DATA: 22/02/2011

EMISSÃO CESAN	DATAS
PROJETADO:	
CREA:	
DESENHADO:	
VERIFICADO: ENGº WELINGTON LIMA	
DIVISÃO: ENGº NESTOR GORZA JUNIOR	
GERÊNCIA: ENGº DOUGLAS OLIVEIRA COUZI	

CESAN

MUNICÍPIO: STA MARIA JETIBÁ | DISTRITO: | BAIRRO: SEDE

NOME DO EMPREENDIMENTO: AMPLIAÇÃO DO SISTEMA DE ABASTECIMENTO DE ÁGUA DE SANTA MARIA JETIBÁ

TÍTULO: ETA SANTA MARIA DE JETIBÁ
PROJETO ELÉTRICO – CASA DE QUÍMICA
SALA DE DOSAGEM

ESCALA:	FOLHA:	Nº CESAN	REV:
INDICADA	04 / 06	0–000–000–00–0–XX–0000	00